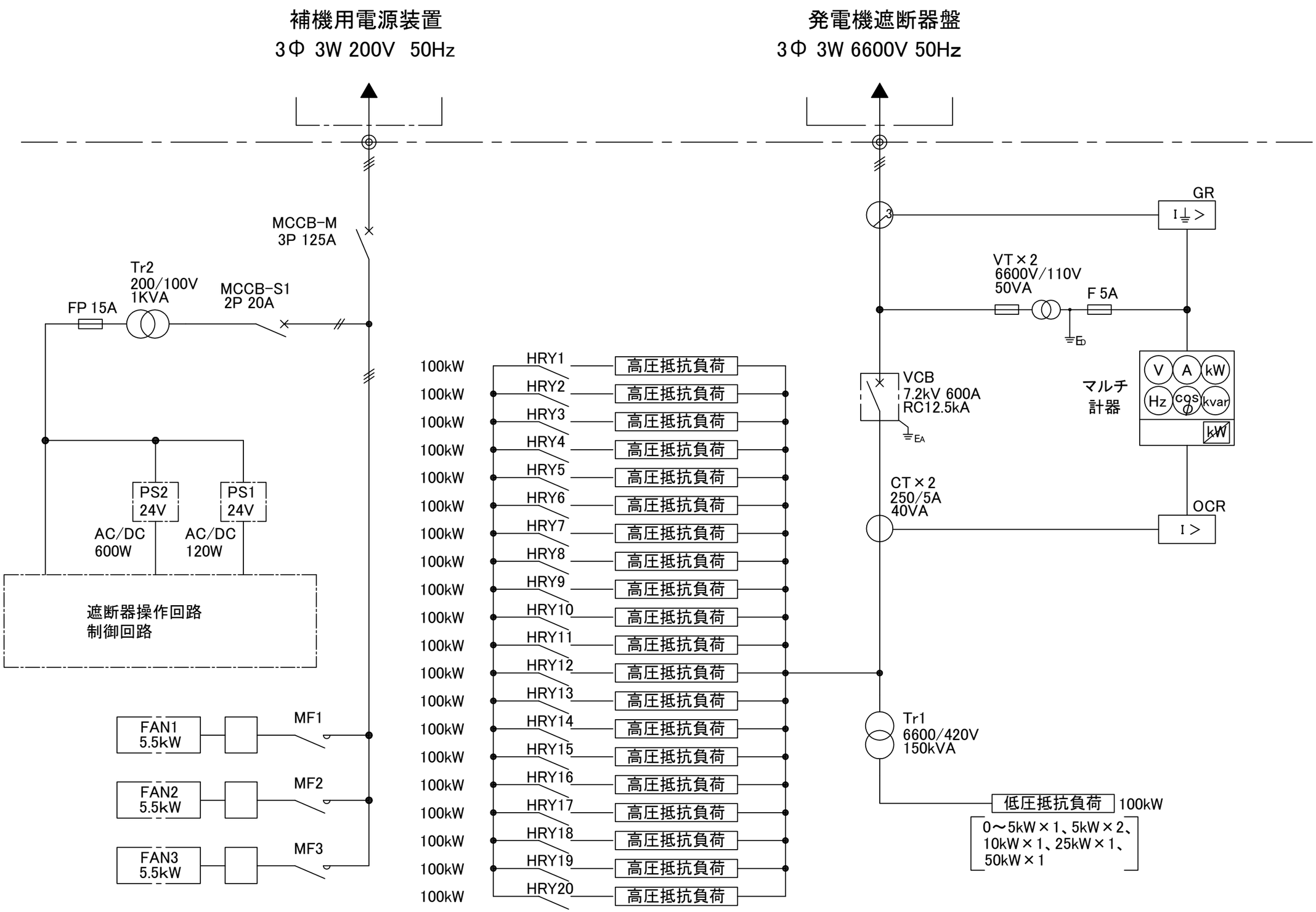

TATSUMI TATSUMI RYOKI CO. , LTD	変更：	納入先 東京ガス(株) 殿向	名称 乾式負荷装置 H-2MS 3φ3W 6600V 50/60Hz 2000kW	単線結線図
		工事名		No. SH 1